Bergstation zur Großen Seilbahn

Topstation for the Big Cable Car

La Station du Grand Téléphérique

Die Bergstation ermöglicht den Pendelverkehr mit zwei Wagen, hält die beiden Tragseile im richtigen Abstand und lenkt das Zugseil um.
Wird an dem Rad gedreht, so kommt die eine Gondel herauf, während die andere abwärts fährt. Man kann auch die obere Gondel beladen, bis sie mit ihrem Gewicht die untere von alleine hochzieht.

The topstation makes it possible to run a shuttle service with two cars, it keeps the two support cables at perfect distance to each other and also redirects the traction cable.
If somebody turns the wheel, one car will move upwards while the other one will go down. It is also possible to load up the car which is on top until it draws the one below upwards with its weight.

La station permet la circulation de deux cabines en va-et-vient, maintient les deux câbles porteurs écartés et fait coulisser le câble de traction. Si on actionne la poulie, une cabine monte pendant que l'autre descend. On peut également charger la cabine du haut jusqu'à ce que par son poids elle arrive à faire monter l'autre.

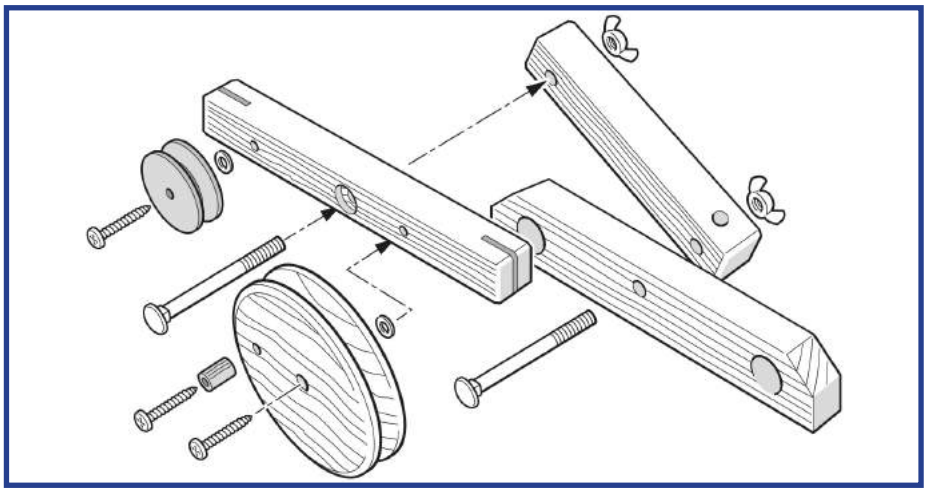

Zudem brauchst du
Schraubenzieher

Nessary tools
screw driver

Outils nécessaires
tourne-vis

Zusammenbau

Schau dir die Bilder auf dem Schachteldeckel und auf dieser Anleitung an. Verbinde die drei großen Holzteile mit den Schrauben.
Die beiden Räder und den Griff befestigst du mit den Holzschrauben (unter jedem Rad je eine Beilagscheibe).
Das große Rad schraubst du in die innere Bohrung.

Assembly

Look at the pictures on the lid of the box and in these instructions. Connect the three big wooden parts with the screws.
Now you can mount the two wheels and the handle with the help of the wood screws (place a washer under each wheel). The big wheel must go into the inner drilling.

Assemblage

Aide-toi des photos du couvercle et de cette notice. Assemble les trois grands éléments de bois avec boulons et papillons.
Fixe les 2 poulies et la poignée par les vis à bois (en enfilant une rondelle sous chaque poulie). La grande poulie dans le trou vers le milieu.

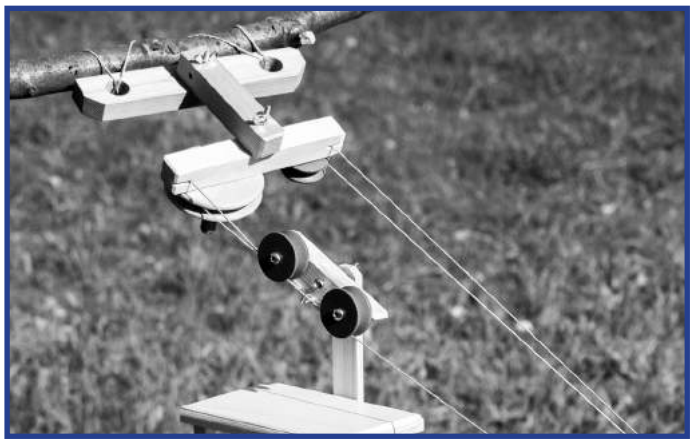

Das Spiel

Suche Dir einen Ast, ein Treppen- oder Balkongeländer, ein Regal oder Ähnliches und binde die Bergstation dort fest. Du kannst sie senkrecht oder waagrecht montieren, die beiden Räder sollen etwa waagerecht stehen. Ob die Räder nach oben oder unten schauen sollen, hängt davon ab, wie du am besten zum Kurbeln hingreifen kannst.
Das Tragseil hängst du in den Schlitzen der Bergstation ein und befestigt die Enden mit Heringen am Erdboden oder am Fuß eines Baumes, um einen dicken Stein oder um die Füße eines Regals. Du kannst sie im gleichen Abstand oder auch an zwei unterschiedlichen Stellen befestigen und spannen. Das Zugseil legst du um die Räder und verbindest damit die beiden Gondeln. Du machst es gerade so lang, dass die eine Gondel oben ist während die andere ganz unten angekommen ist. Jetzt drehst du am großen Rad und lässt damit die beiden Gondeln im Pendelverkehr fahren. Falls die Schnur durchrutscht, legst du einen Gummiring in die Rille am Rad.
Viel Spaß mit deiner Seilbahn-Anlage in immer wieder neuen Kombinationen!

Playing with the Topstation

Find a tree branch, a handrail, a balcony rail, a cupboard or something similar and tie the topstation to it. You can either mount it vertically or horizontally (see illustrations). The two wheels should more or less be horizontally aligned. Whether the wheels should point up or down depends on how you can best reach the handle.

The two support cables will be held in the slits. In the valley you can fix and tighten the cables either at the same distance to each other as at the station or at two points chosen at random, either attach to the tent pegs, trees or stones. Put the traction cable around the wheels, thus connecting the two cars. Make the traction cable exactly so long that one car is all the way up while the other one has just arrived at the lowest point possible. Now, turn the big wheel and the two cars will run in shuttle service. In case the string slips, place a rubber ring into the groove of the wheel.

Have fun playing with your cable car system in always new combinations.

Le Jeu

Cherche une branche, une rampe d'escalier, une balustrade de balcon, une étagère ou quelque chose d'approchant, pour y attacher la station. Tu peux la monter horizontalement ou verticalement, les 2 poulies étant à peu près horizontales. Place les poulies vers le haut ou le bas suivant tes possibilités d'accès à la poignée de manivelle.
Glisse le câble porteur dans la fente de la station et tend-le à ses extrémités en l'attachant dans la terre avec les sardines, ou au pied d'un arbre, autour d'une grosse pierre, ou à un pied d'étagère. Elles peuvent être proches l'une de l'autre mais aussi à 2 endroits différents. Passe le câble de traction autour des poulies et avec lui relie les 2 cabines entre elles. Choisis sa longueur de sorte que lorsqu'une cabine est tout en haut, l'autre doit être tout en bas. Maintenant tourne la manivelle pour faire monter et descendre les cabines. Si la ficelle n'accroche pas, mets un élastique dans la gorge de la poulie.
Amuse-toi bien avec ton set de téléphériques dans des combinations variées!

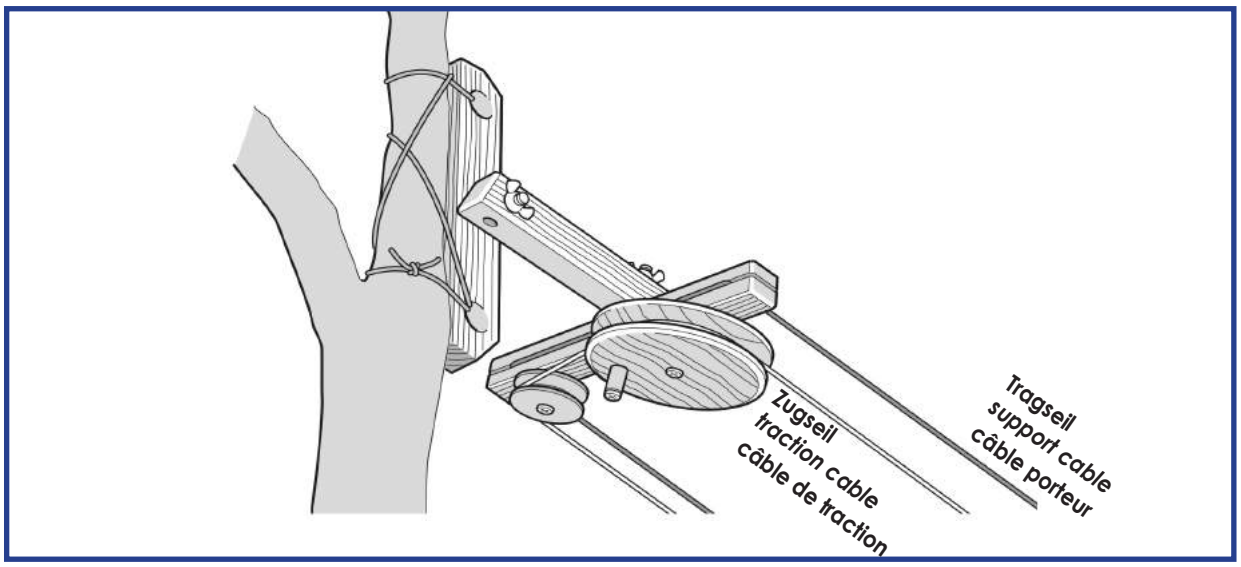

Achtung!
Nicht geeignet für Kinder unter 3 Jahren. Erstickungsgefahr wegen verschluckbaren Kugeln und Kleinteilen.

Firmenanschrift für spätere Rückfragen aufbewahren.

Warning!
This toy is not suitable for children under three years as it contains marbles and small parts, danger of swallowing and suffocation.
Please keep our company's address for further enquiries.

Attention !
Ne convient pas aux enfants de moins de 36 mois, contient de petites pièces, danger d'ingurgitation et d'étouffement.
Conserver l'adresse du fabricant pour toute information complémentaire ultérieure.

Walter Kraul GmbH, Neufahrner Weg 2, 82057 Icking, Germany/Allemagne

www. spielzeug-kraul.de

CE